2025年度 第36回 川崎市学童軟式野球大会

単独の部

トーナメント表

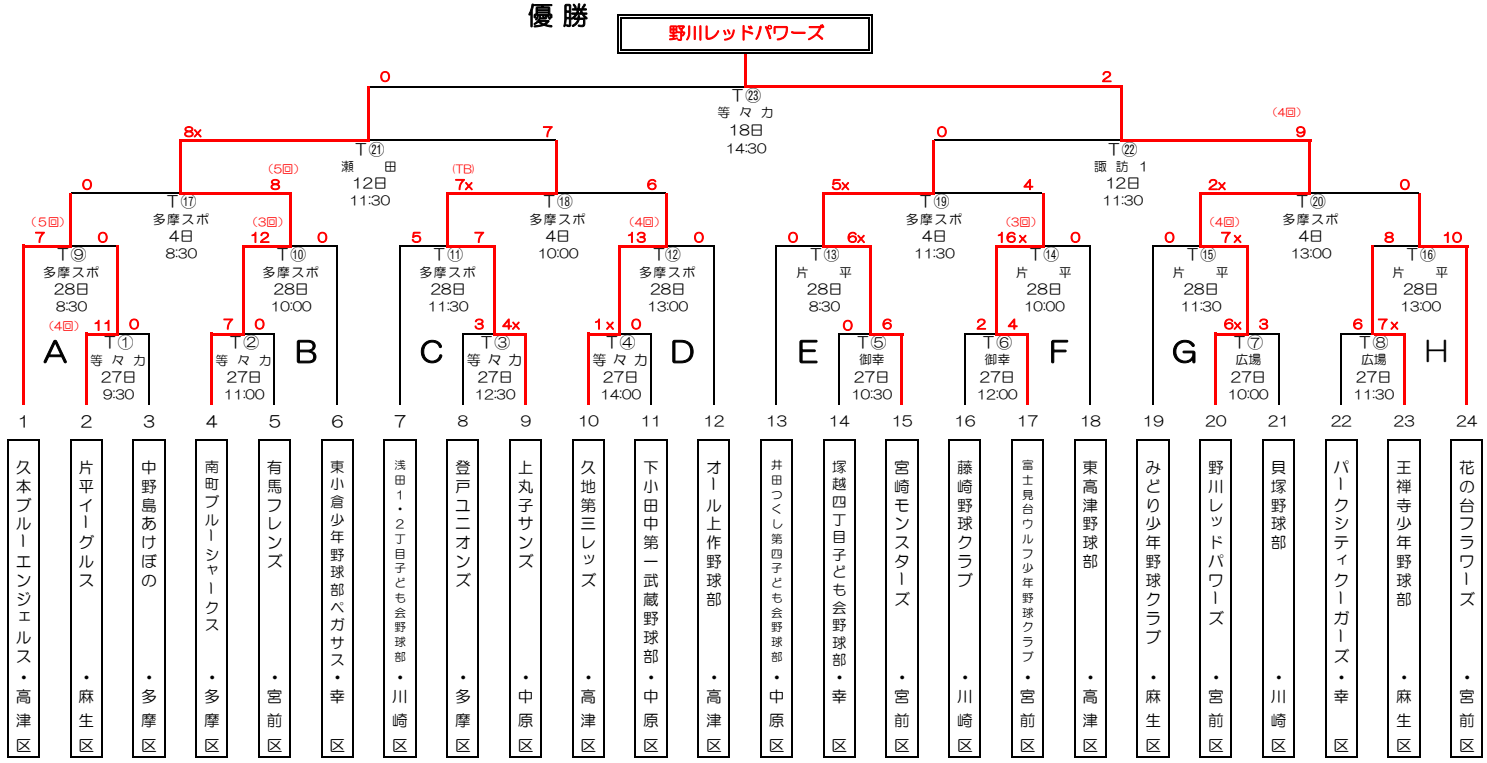

試合開始予定時刻　【○付き数字はトーナメント表の試合番号】

月	日	曜	球場名	略称	8:00	8:30	9:00	9:30	10:00	10:30	11:00	11:30	12:00	12:30	13:00	13:30	14:00	14:30	16:00
9	27	土	等々力球場	等々力	開会式			T①			T②			T③			T④		
			御幸球場	御幸						T⑤			T⑥						
			等々力運動広場	広場					T⑦			T⑧							
	28	日	多摩スポーツセンター	多摩スポ		T⑨			T⑩			T⑪			T⑫				
			片平少年野球場	片平		T⑬			T⑭			T⑮			T⑯				
10	4	土	多摩スポーツセンター	多摩スポ		T⑰			T⑱			T⑲			T⑳				
			片平少年野球場	片平	予備会場														
	11	土	瀬田少年野球場	瀬田	予備日														
			諏訪第一少年野球場	諏訪1	予備日														
	12	日	瀬田少年野球場	瀬田		S④			R⑤			T㉑							
			諏訪第一少年野球場	諏訪1		S⑤			R⑥			T㉒							
	13	月	瀬田少年野球場	瀬田	予備日														
			諏訪第一少年野球場	諏訪1	予備日														
			片平少年野球場	片平	予備会場														
	18	土	等々力球場	等々力		J⑦			表彰式	S⑥			表彰式	R⑦				T㉓	閉会式
	19	日	大師少年野球場	大師	予備日														

（アルファベット表示は、T：単独、R：連合、S：シスター、J：ｼﾞｭﾆｱ）